平成１９年度・第５８回東京都中学校バスケットボール新人大会
平成１９年１１月１８日～１２月１６日

【男子】

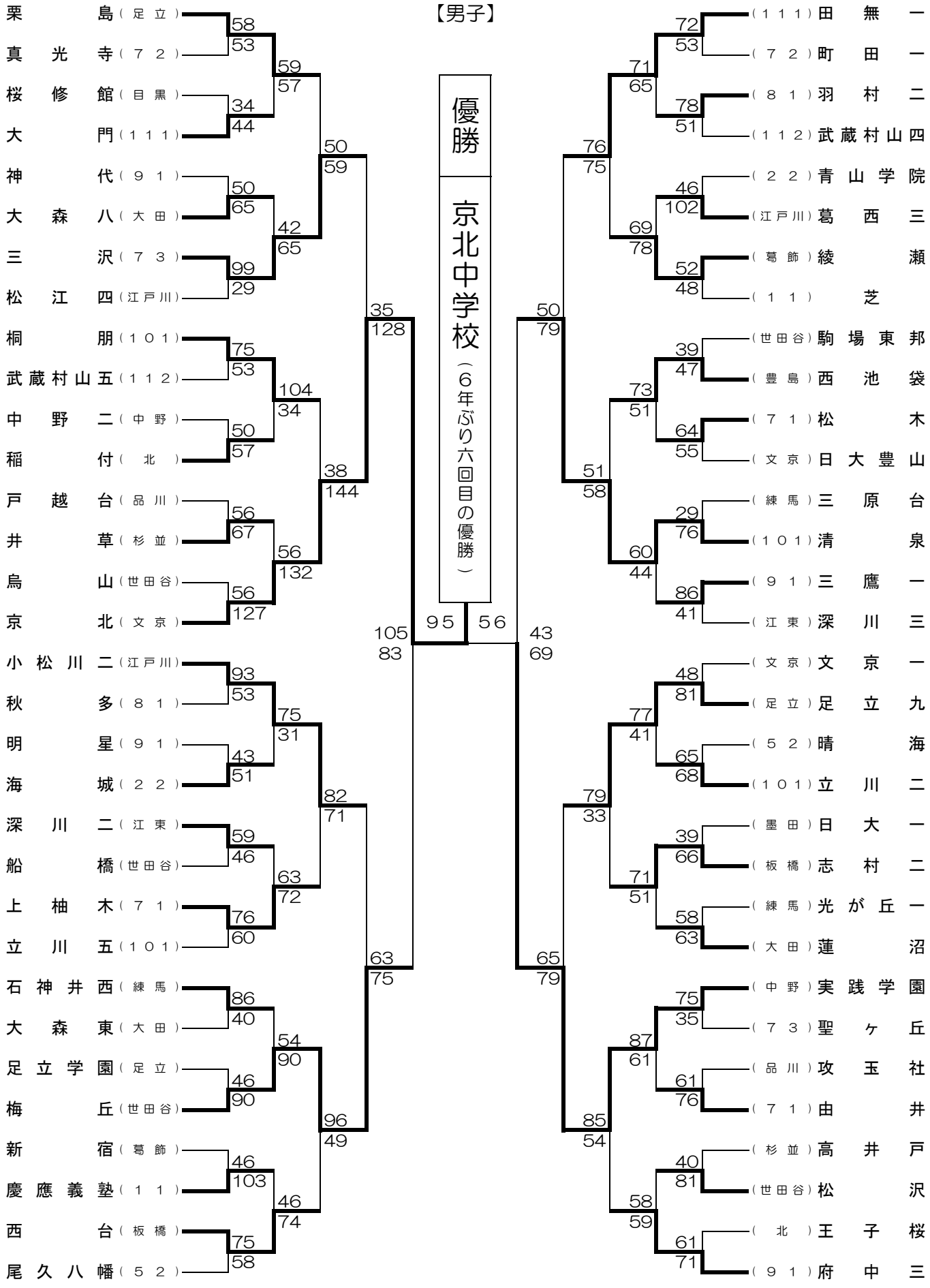

平成１９年度・第５８回東京都中学校バスケットボール新人大会
平成１９年１１月１８日～１２月１６日
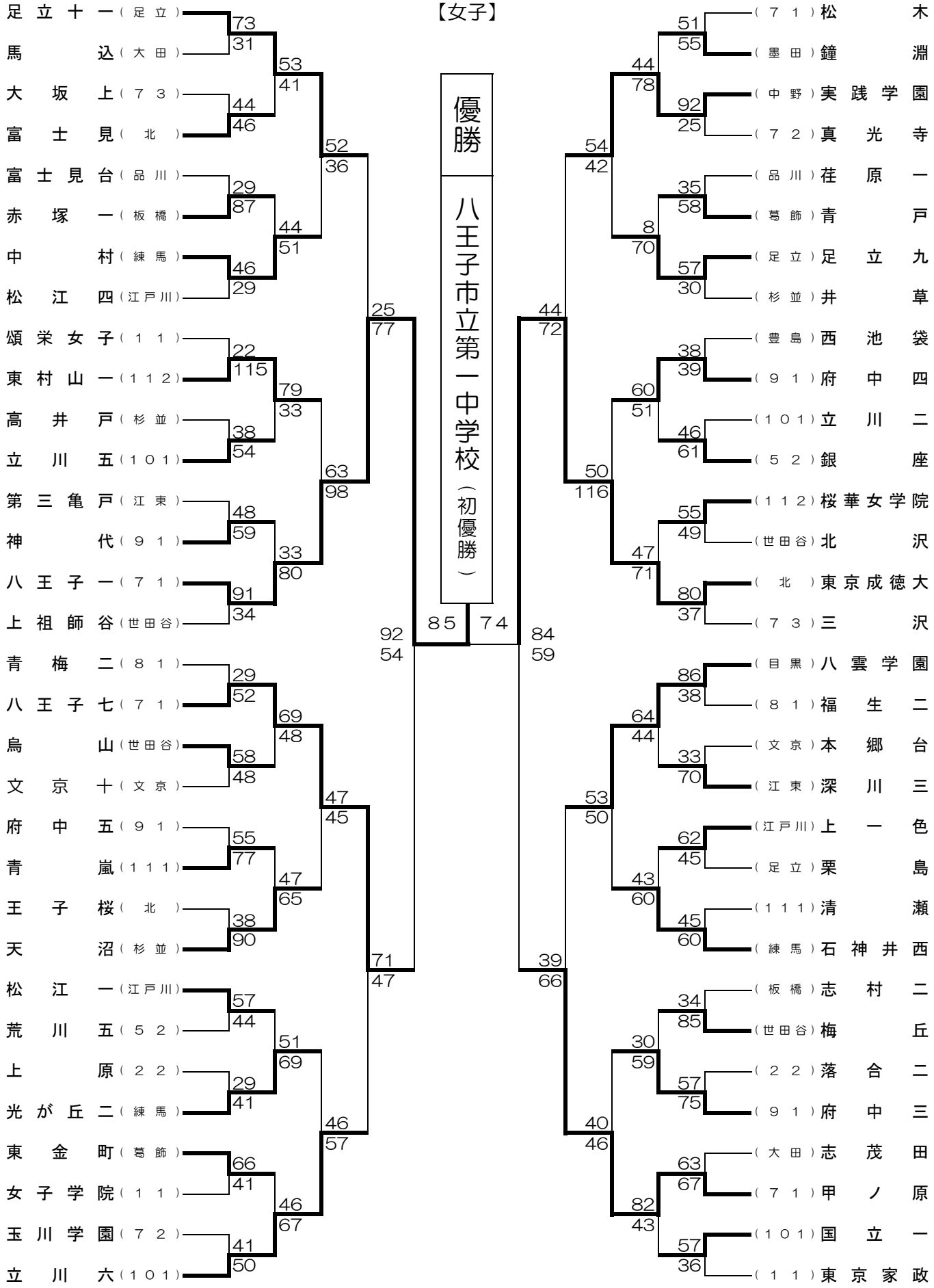
【女子】